第40回宮崎県ミニバスケットボールチャンピオンシップ大会（1日目結果）
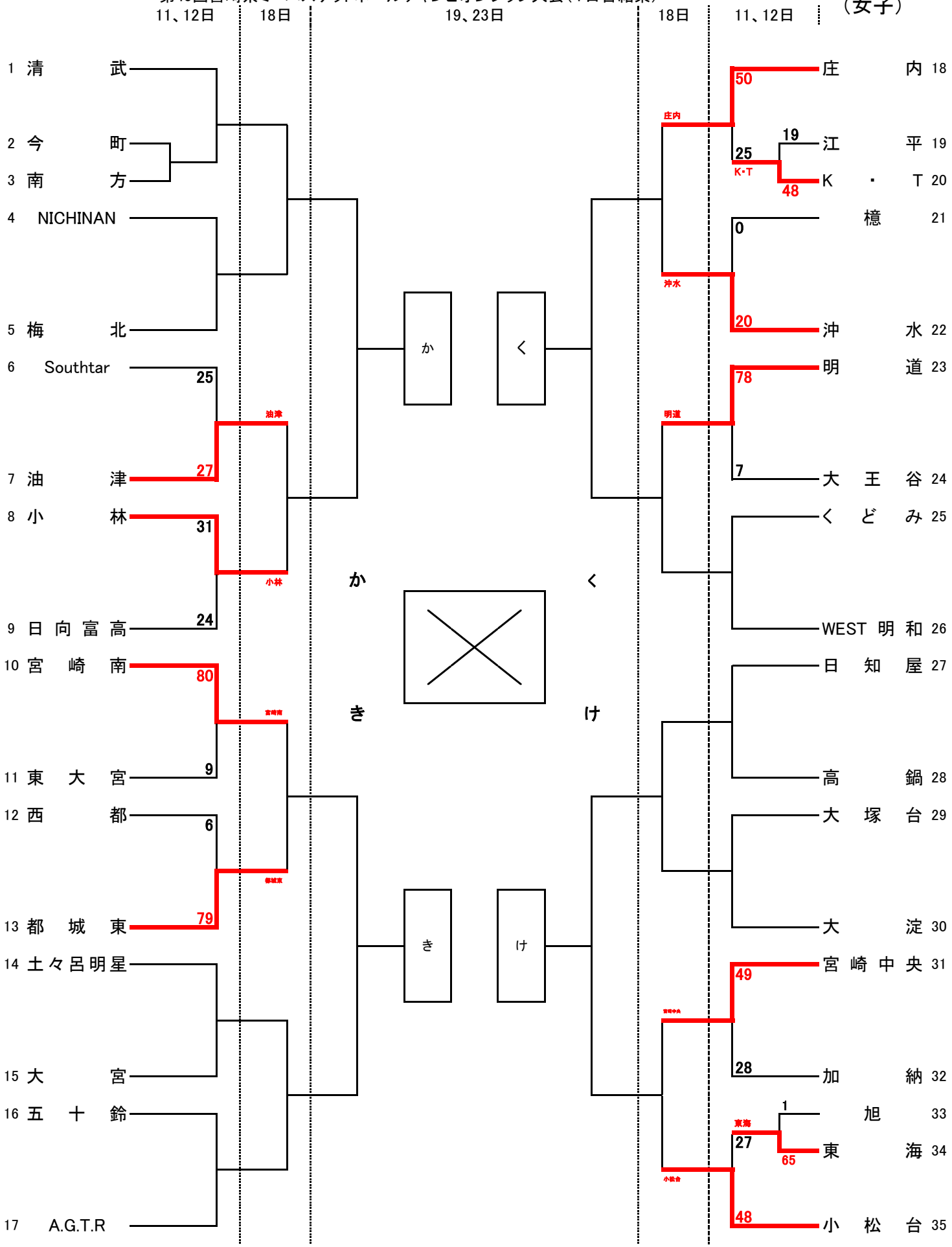
（女子）