第37回宮崎県会長杯ミニバスケットボール交歓大会　組み合わせ

（男子）
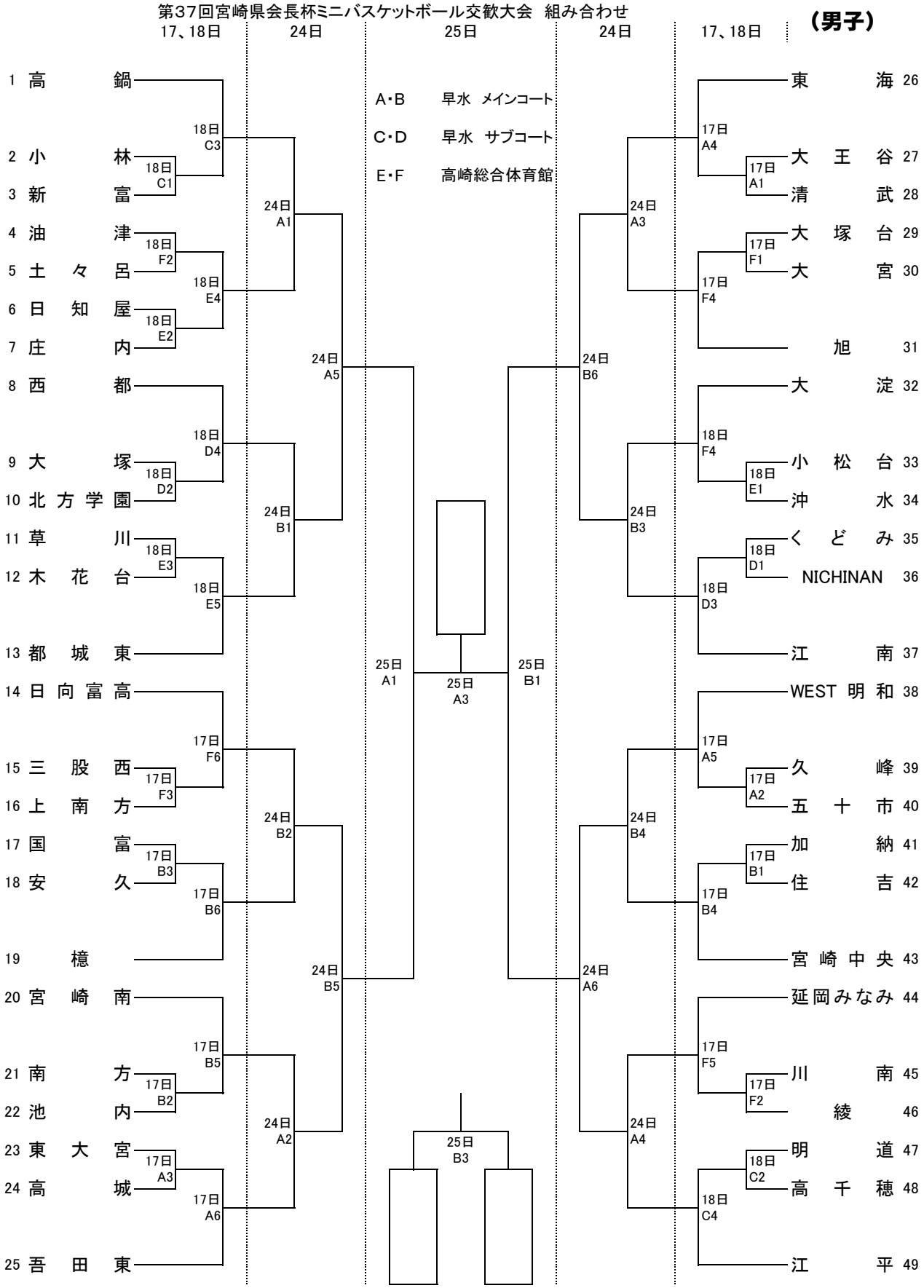
A・B　早水　メインコート
C・D　早水　サブコート
E・F　高崎総合体育館